INFORMATIONS DU SYSTÈME

DOMAINE D'APPLICATION

Le système Novatronic C2 a été conçu pour une utilisation sur des installations de préparation et de moulage dans l'industrie de la céramique grosse et fine:

- broyeurs, malaxeurs avec grille
- mélangeurs à un et deux arbres
- doseurs malaxeurs-râpeurs circulaires
- groupes à vide

La régulation de l'humidité / de la plasticité est assurée par ajout d'eau, de vapeur ou de matière sèche, y compris par une combinaison des différents ajouts.

CARACTÉRISTIQUES

Le système Novatronic C2 est le fruit de 35 années d'expérience dans le domaine de la régulation de plasticité, associée aux possibilités qu'offrent actuellement l'électronique et la régulation numériques. Grâce à la configuration de modules de logiciels spécifiques, ce système permet de réaliser, sans modifier le matériel, quasiment toutes les structures de régulation confirmées: circuit de régulation à une boucle, commande parallèle de deux lignes de moulage, structure en cascade…

Des changements de configuration sont également possibles. Une interface disponible en option permet d'intégrer le système dans une structure de contrôle supérieure. La configuration et la mise en service sont assistées par ordinateur pour garantir le plein déploiement de la puissance du système. Le système est bien structuré et facile à utiliser ; des atouts qui lui valent une bonne réputation auprès du personnel de service.

COMPOSANTS

- Organe de commande Novatronic C2
- système de régulation numérique spécial, configurable, avec clavier et trois écrans de visualisation DEL
- 4 entrées analogiques pour signaux standard (0/4 à 20 mA, 0 à 10 V)
- 2 sorties analogiques pour vannes électropneumatiques ou convertisseurs de fréquence permettant l'ajout de matière sèche
- 2 sorties binaires à modulation d'impulsions en durée pour vannes à impulsions
- entrées et sorties binaires supplémentaires pour fonctions de commande
- contacts d'alarme min. et max.
- détermination externe des valeurs de consigne et introduction
- d'une grandeur perturbatrice
- interface sérielle pour permettre la configuration et la visualisation

CAPTEURS D'HUMIDITÉ ET DE PLASTICITÉ

- Capteur de pression piézoélectrique mesurant la pression de pressage avec en option capteur de température PT-100 et différentes stations d'affichage .
- Capteur optique sans contact d'humidité d'après le principe de réflection dans le proche infrarouge.
- D'autres capteurs d'humidité sont disponibles suivant les souhaits des clients et l'application.

APPAREILS DE DOSAGE POUR L'EAU ET LA VAPEUR

Unité de dosage d'eau

- Puissance de passage avec course de piston de 1mm
- sous 1.0 bar de 0 ... 500 l/h jusqu'à 3.0 bar de 0 ... 1000 l/h
- Puissance de passage avec course de piston de 2 mm

Des vannes de régulation proportionnelle électro-pneumatique sont utilisées dans des tuyauteries plus sensibles et/ou avec de plus grosse pression de passage.

- Taille DN 15-DN 50
- Puissance de passage à 3 bar de 1800l/h jusqu'à 15500l/h.
- Prêt assemblée.

Unité de dosage de vapeur

De taille DN 25 jusqu'à DN 50 avec des vannes de régulation proportionnelle électro-pneumatique pour des quantités à 8 bars de 625 kg/h jusqu'à 3750 kg/h.

- Prêt assemblée

AUTRES CAPTEURS ET ASSEMBLAGES

- Convertisseur de courant alternatif et continu
- Balance sur bande qui calcule le débit grâce au pesage.
- Contacteurs sur bande pour déterminer le débit en mesurant le recouvrement sur le convoyeur
- Capteur de niveau de contrôle du matériel dans des silos et des contenants.
- enregistreur avec écran
- Convertisseur de fréquence

L'EXPÉRIENCE QUE NOUS AVONS ACQUISE GRÂCE À TOUTES NOS RÉALISATIONS NOUS PERMET DE VOUS PROPOSER DES SOLUTIONS APPROPRIÉES À VOS PROBLÈMES. INNOVEZ !

Sensor control

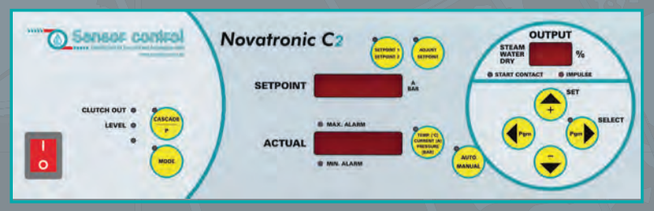

SYSTÈME NUMÉRIQUE DE RÉGULATION D'HUMIDITÉ ET DE PLASTICITÉ

NOVATRONIC C2

LA SOLUTION DE LA NOUVELLE GÉNÉRATION | LE SYSTÈME EST LE FRUIT DE 35 ANNÉES D'EXPÉRIENCE

flexible, configurable, facile à utiliser,
permettant d'assurer la préparation et le moulage
des argiles dans les domaines d'application suivants :

- **BRIQUETERIES ET UNITÉS DE PRODUCTION DE BRIQUES RECUITES**
- **TUILERIES**
- **UNITÉS DE PRODUCTION DE BRIQUES MOULÉES À LA MAIN**
- **CÉRAMIQUE TECHNIQUE**

Robert-Bosch-Straße 5
D-56566 Neuwied
Tel. +49 (0) 26 31 / 96 40 00
Fax. +49 (0) 26 31 / 96 40 40
Internet: www.sensor-control.de
E-Mail: info@sensor-control.de

NOVATRONIC C2

POUR LES PROCÉDÉS CONTINUS ET DISCONTINUS

- amélioration de la qualité des produits
- augmentation du rendement du moulage
- réduction de la consommation d'énergie du séchoir
- soulagement du personnel grâce à la prise en charge des travaux de routine ; système particulièrement convivial grâce à la disponibilité de routines

ENREGISTREMENT DES DONNÉES CONCERNANT LA RIGIDITÉ / L'HUMIDITÉ PAR L'INTERMÉDIAIRE DES ÉLÉMENTS SUIVANTS

- intensité du courant absorbé par le mélangeur et/ou
- pression du flux à l'intérieur de la tête de pressage
- capteurs de plasticité et d'humidité
- bascule courroie en tant que grandeur perturbatrice

RÉGULATION DE L'HUMIDITÉ PAR AJOUT

- de vapeur et/ou
- d'eau froide ou chaude
- de matière sèche

exemple d'application:

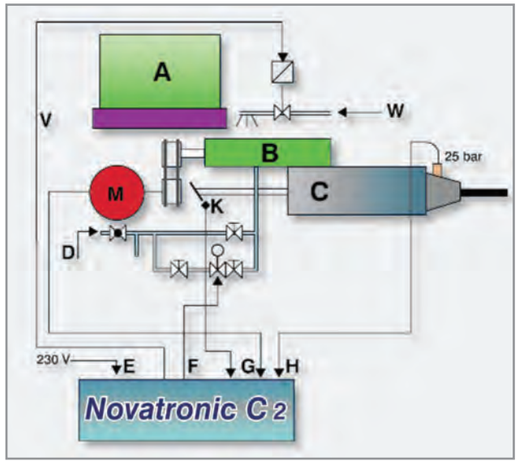

A doseur malaxeur-râpeur circulaire
B mélangeur à deux arbres
C mouleuse
D vapeur
E tension secteur: 230 V
F sortie: vanne à vapeur
G entrée: courant moteur
H entrée: pression
K entrée: contact accouplement mélangeur
V sortie: vanne à eau
W eau

mélangeur à deux arbres en amont de la mouleuse

malaxeur-râpeur circulaire

mélangeur à deux arbres avec grille

broyeur

mélangeur à un arbre

mesure courant triphasé

mesure courant continu

convertisseur de fréquence

dispositif de mesure optique de l'humidité

Solutions spéciales

plastomètre électrique avec affi chage / sans affi chage

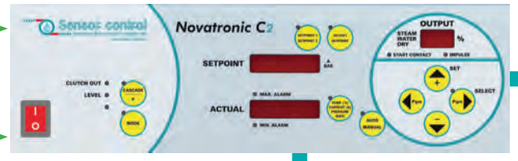

Novatronic C2

bascule courroie

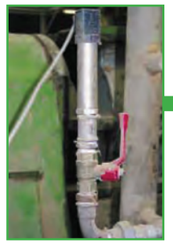
transducteur de mesure de pression à vide

enregistreur avec écran

unité de dosage d'eau avec vanne à impulsions

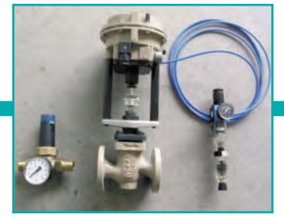

unité de dosage d'eau avec vanne électropneumatique - avec tuyauterie

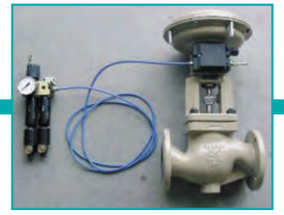

unité de dosage de vapeur avec vanne électropneumatique - avec tuyauterie

convertisseur de fréquencer