SC-7100

SONDE EN FORME DE CALE

Le condensateur de mesure en forme de cale est utilisé avec succés depuis de nombreuses années pour l'acquisition de l'humidité de matériaux dans la préparation de sable. Le montage s'effectue sur des convoyeurs.

Il peut être utilisé dans des processus continus comme par exemple dans des mélangeurs continus, refroidisseurs et humidificateurs. Suivant la structure du sable et de la vitesse du convoyeur, il peut être utilisé sur la partie plastique du capteur une plaque en métal supplémentaire, pour limiter l'usure et ainsi permettre une durée de vie supérieure.

MONTAGE SUR LE CONVOYEUR

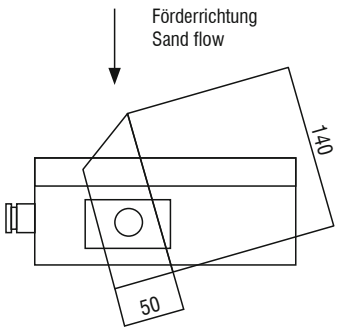

DONNÉES TECHNIQUES

Technique de mesure	Capacitif-acquisition de la diélectrique d'un matériaux en fonction de l'humidité.
Indice de protection	IP 54
Tension d'alimentation	24V DC
Signal de sortie	signal 4 - 20mA n'est pas linéarisé, pas de compensation par la température

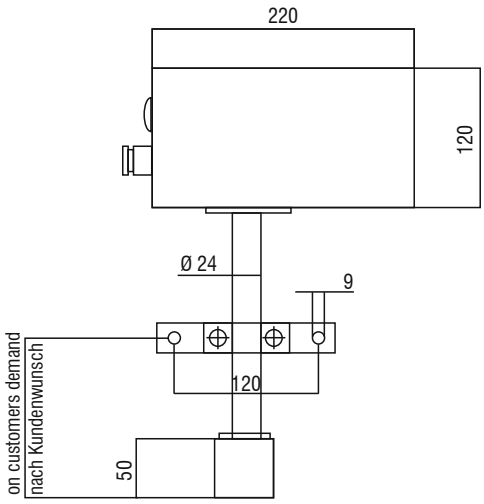

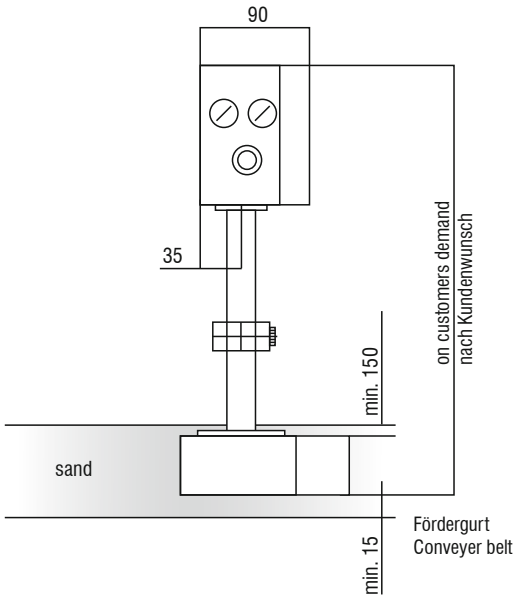

Sensor control
Gesellschaft für Sensorik und Automation mbH

Robert-Bosch-Straße 5
D-56566 Neuwied

Tel. +49 (0) 26 31 / 96 40 00
Fax. +49 (0) 26 31 / 96 40 40

Internet: www.sensor-control.de
E-Mail: info@sensor-control.de