SC-7100

ВСТРОЕННЫЙ КЛИНОВИДНЫЙ ЗОНД

Клиновидный конденсатор много лет успешно используется для измерения влажности материалов при подготовке формовочной смеси.
Он подходит для таких процессов как непрерывное перемешивание, охлаждение или предварительное увлажнение.
В зависимости от структуры песка и скорости движения ленты конвеера сенсор может быть защищен пластиной или крышкой из прочного материала для увеличения срока работы.

МОНТАЖ НА КОНВЕЙЕРНОЙ ЛЕНТЕ

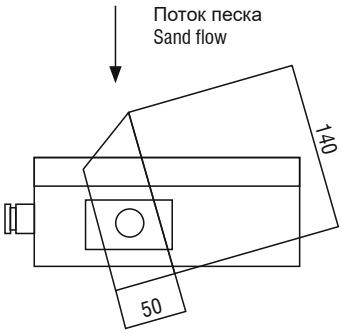

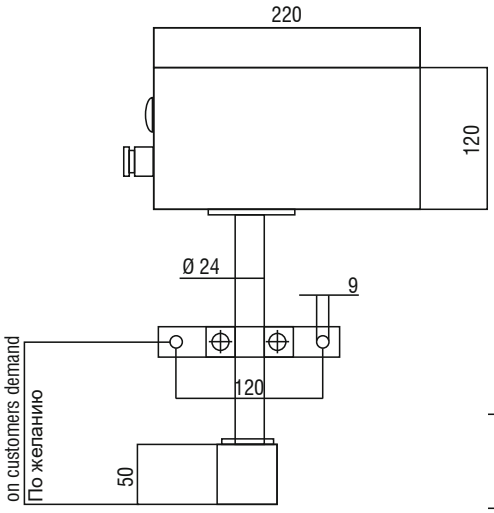

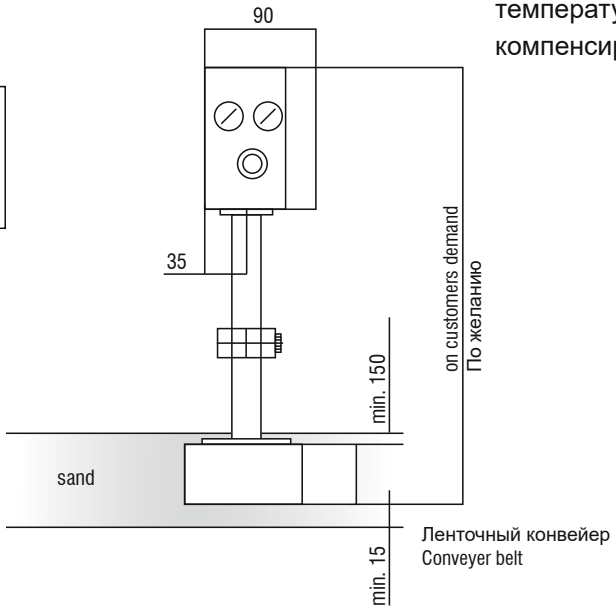

ТЕХНИЧЕСКИЕ ХАРАКТЕРИСТИКИ

Метод измерения	ёмкостной- измерение диэлектрической проницаемости как функции влажности
Степень защиты	IP 54
Напряжение питания	24V DC
Выходной сигнал	сигнал 4 - 20мА не калиброван, температурно не компенсирован

Sensor control
Gesellschaft für Sensorik und Automation mbH
Robert-Bosch-Straße 5
D-56566 Neuwied
Tel. +49 (0) 26 31 / 96 40 00
Fax. +49 (0) 26 31 / 96 40 40
Internet: www.sensor-control.de
E-Mail: info@sensor-control.de